S710（標準ユニオンタイプ）
(Standard union type)
S713（メスソケットタイプ）
(Female threaded type)
S715（オスニップルタイプ）
(Male threaded type)
SUSフレキ ネジ継手タイプ
SUS flexible joint screw connector type

仕様 Specification

接液部材質：SUS
Wetted part material : SUS

外装材質：SUSブレード
Outside material : SUS Braid

主な適合流体：水・高温水・油・空気・蒸気など
Main compatible fluid : Normal water・Hot water・Oil・Air・Steam etc...

様々なシーンで使われるネジ継手、豊富に取り揃えました。

多様なインフラや配管誤差調整時の使用を考慮し、形状や材質、種類を豊富にラインナップ。
組み合わせて使うことで、あらゆるニーズに応えます。

POINT 1

適応性
Adaptability

希望の仕様に合わせて、フレキ全体の使用部材を選択可能です。

OPTION

◆ 材質変更可
Material customization
※材質の変更については、「金属製継手パーツごとの素材適合表」をご参照ください。

◆ チューブ変更可
Tube specification customization
※チューブの変更については、「選択可能チューブ一覧表」をご参照ください。

◆ 外装変更可
Outside material customization
※外装の変更については、「外装オプション」をご参照ください。

変位吸収方向 Displacement absorbing direction

使用範囲 Operating range

	ネジ継手			
使用材質	FCMB	SCS	炭素鋼	ステンレス鋼
使用温度	-10~100℃	-40~200℃	-10~250℃	-40~450℃
使用圧力	0.1~1.0MPa		0.1~2.0MPa	

材質構成 Material composition

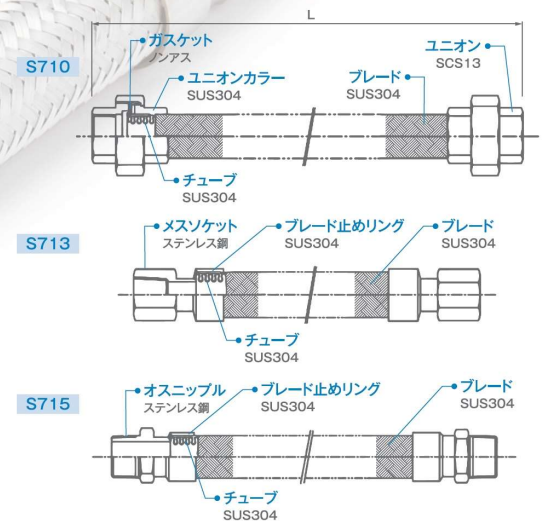

【注意】●塩害対策用など特殊外装についてはお問い合わせください。 ●継手材質はご使用条件に合わせて選定をお願いいたします。 ●ねじれは吸収できません。
【Notice】●Please contact us for special exterior such as for salt damage prevention. ●Please select fitting material according to your use condition. ●Torsion can not be absorbed.

主な使用場所 Main place of use
機械類との接続・タンク・ネジ配管・近距離配管の接続など。
Connection of machinery · Tank · Screw piping · Connection of short distance piping etc...

S710（ユニオン） S713（メスソケット） S715（オスニップル）

呼称口径 Diameter	製作可能面間 Minimum and maximum length		チューブ寸法 Tube dimension			曲半径 Bending radius		参考質量 Weight
A	最短(L) [mm]	最長(L) [mm]	内径(ID) [mm]	外径(OD) [mm]	板厚(t) [mm]	固定 [mm]	繰返し [mm]	チューブのみ [kg/m]
8A	200	10000	7.2	10.9	0.20	25	100	0.2
10A	200	10000	10.5	15.1	0.25	35	120	0.3
15A	200	10000	13.0	18.4	0.25	50	140	0.4
20A	200	10000	19.0	25.4	0.30	65	200	0.6
25A	200	10000	25.3	32.5	0.30	80	240	0.7
32A	200	10000	33.5	40.6	0.30	100	300	0.9
40A	200	10000	39.1	47.5	0.35	120	360	1.2
50A	200	10000	52.6	61.5	0.35	140	450	1.5
65A	200	10000	66.0	77.0	0.40	220	550	2.3

●仕様表はSTDチューブのものです。
●This specification table is for STD tube.

S719（ユニオンーニップルタイプ）
(Female union male threaded type)
S720（スリムユニオンタイプ）
(Slim union type)
SUSフレキ ネジ継手タイプ
SUS flexible joint screw connector type

仕様 Specification

接液部材質：SUS
Wetted part material : SUS
外装材質：SUSブレード
Outside material : SUS Braid

主な適合流体：水・高温水・油・空気・蒸気など
Main compatible fluid : Normal water・Hot water・Oil・Air・Steam etc...

現場での利便性を飛躍的に高める異形・変換継手を装備しました。

現場のニーズを考慮して、メンテナンス性やユーザビリティを追求。
継手およびチューブを自由に組み合わせることで、あらゆる使用シーンにフィットします。

POINT 1

適応性
Adaptability

希望の仕様に合わせて、フレキ全体の使用部材を選択可能です。

OPTION

◆ 材質変更可
Material customization
※材質の変更については、「金属製継手パーツごとの素材適合表」をご参照ください。

◆ チューブ変更可
Tube specification customization
※チューブの変更については、「選択可能チューブ一覧表」をご参照ください。

◆ 外装変更可
Outside material customization
※外装の変更については、「外装オプション」をご参照ください。

変位吸収方向 Displacement absorbing direction

使用範囲 Operating range

	ネジ継手			
使用材質	FCMB	SCS	炭素鋼	ステンレス鋼
使用温度	-10~100℃	-40~200℃	-10~250℃	-40~450℃
使用圧力	0.1~1.0MPa		0.1~2.0MPa	

材質構成 Material composition

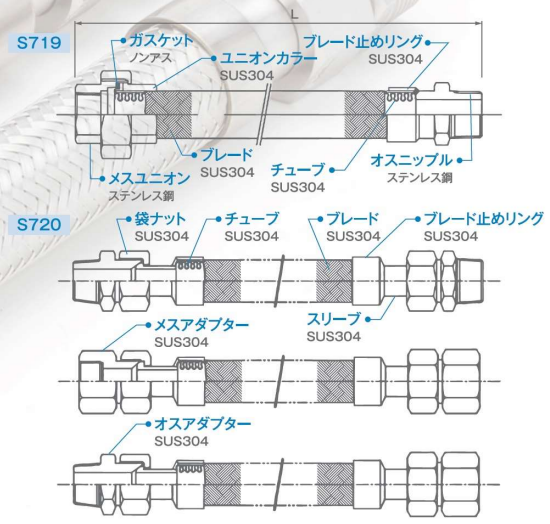

【注意】●塩害対策用など特殊外装についてはお問い合わせください。 ●継手材質はご使用条件に合わせて選定をお願いいたします。 ●ねじれは吸収できません。
【Notice】●Please contact us for special exterior such as for salt damage prevention. ●Please select fitting material according to your use condition. ●Torsion can not be absorbed.

主な使用場所 Main place of use
機械類との接続・タンク・ネジ配管・近距離配管の接続など。
Connection of machinery · Tank · Screw piping · Connection of short distance piping etc...

S719（ユニオンーニップル） S720（スリムユニオン）

呼称口径 Diameter	製作可能面間 Minimum and maximum length			チューブ寸法 Tube dimension			曲半径 Bending radius		参考質量 Weight
A	S719最短(L) [mm]	S720最短(L) [mm]	最長(L) [mm]	内径(ID) [mm]	外径(OD) [mm]	板厚(t) [mm]	固定 [mm]	繰返し [mm]	チューブのみ [kg/m]
8A	200	200	10000	7.2	10.9	0.20	25	100	0.2
10A	200	200	10000	10.5	15.1	0.25	35	120	0.3
15A	200	200	10000	13.0	18.4	0.25	50	140	0.4
20A	200	200	10000	19.0	25.4	0.30	65	200	0.6
25A	200	200	10000	25.3	32.5	0.30	80	240	0.7
32A	200	300	10000	33.5	40.6	0.30	100	300	0.9
40A	200	300	10000	39.1	47.5	0.35	120	360	1.2
50A	200	300	10000	52.6	61.5	0.35	140	450	1.5
65A	200	300	10000	66.0	77.0	0.40	220	550	2.3

●仕様表はSTDチューブのものです。
●This specification table is for STD tube.

S718

SUSフレキ サニタリーフェルールタイプ

SUS flexible joint sanitary ferrule type

仕様 Specification

接液部材質：SUS
Wetted part material : SUS

外装材質：SUSブレード
Outside material : SUS Braid

主な適合流体：水・高温水・油・空気・蒸気など
Main compatible fluid : Normal water・Hot water・Oil・Air・Steam etc...

洗浄性に重点を置いてつくられたサニタリー規格のフレキです。

両端にサニタリーフェルールの継手を採用。食品や飲料、医薬、化学製品といった製造ラインでの使用に最適です。

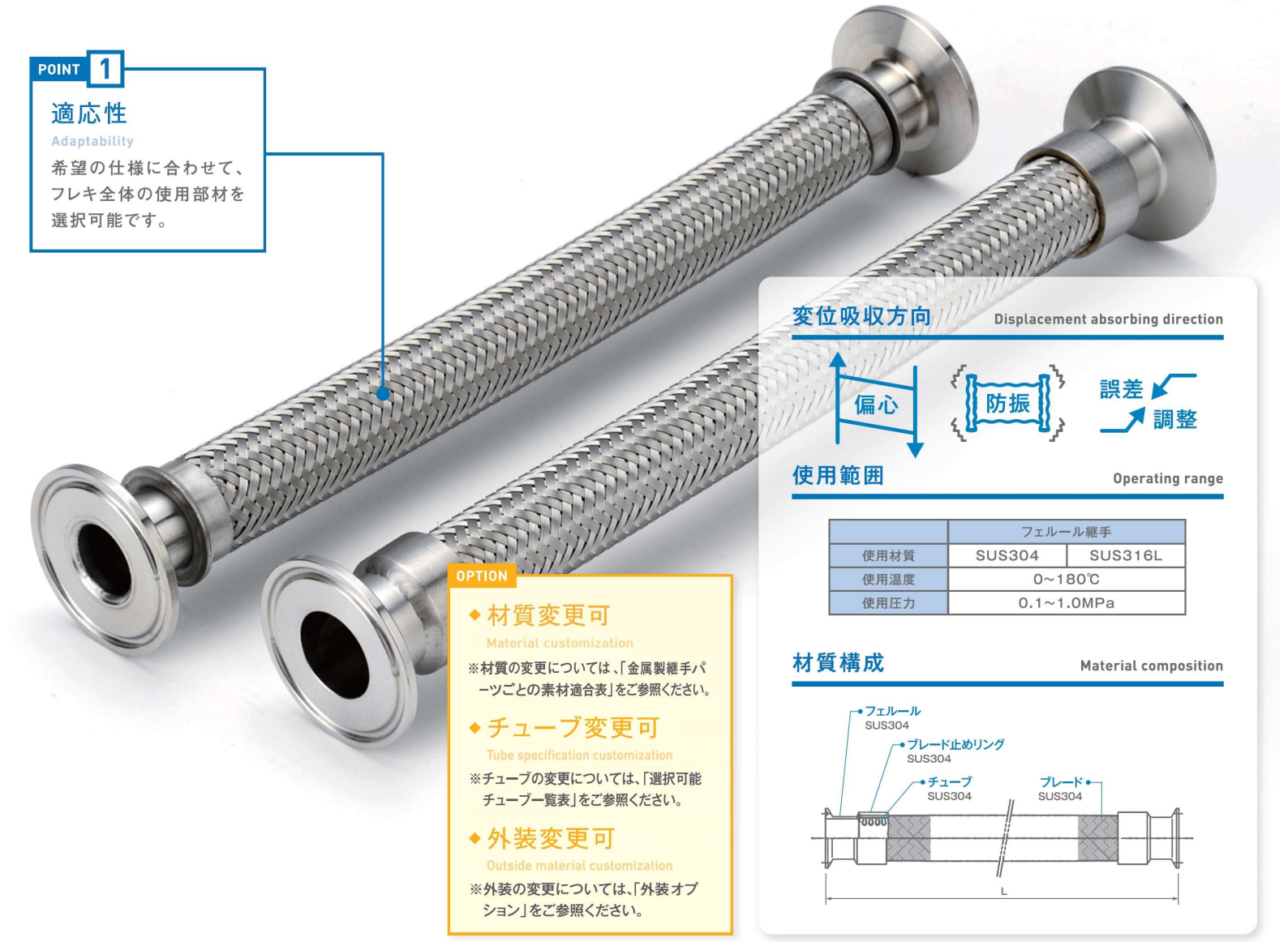

POINT 1

適応性
Adaptability

希望の仕様に合わせて、フレキ全体の使用部材を選択可能です。

OPTION

◆ 材質変更可
Material customization

※材質の変更については、「金属製継手パーツごとの素材適合表」をご参照ください。

◆ チューブ変更可
Tube specification customization

※チューブの変更については、「選択可能チューブ一覧表」をご参照ください。

◆ 外装変更可
Outside material customization

※外装の変更については、「外装オプション」をご参照ください。

変位吸収方向
Displacement absorbing direction

使用範囲
Operating range

	フェルール継手	
使用材質	SUS304	SUS316L
使用温度	0~180℃	
使用圧力	0.1~1.0MPa	

材質構成
Material composition

【注意】●継手材質はご使用条件に合わせて選定をお願いいたします。 ●ねじれは吸収できません
[Notice]●Please select fitting material according to your use condition. ●Torsion can not be absorbed.

主な使用場所 Main place of use

機械類との接続・タンク・サニタリー配管・近距離配管の接続など。
Connection of machinery · Tank · Sanitary piping · Connection of short distance piping etc...

S718（フェルール）

呼称口径 Diameter		製作可能面間 Minimum and maximum length		チューブ寸法 Tube dimension			曲半径 Bending radius		参考質量 Weight
S	A	最短(L) [mm]	最長(L) [mm]	内径(ID) [mm]	外径(OD) [mm]	板厚(t) [mm]	固定 [mm]	繰返し [mm]	チューブのみ [kg/m]
	10A	200	3000	10.5	15.1	0.3	35	120	0.3
	15A	200	3000	13.0	18.4	0.3	50	140	0.4
	20A	200	3000	19.0	25.4	0.3	65	200	0.6
1.0S		200	3000	25.3	32.5	0.3	80	240	0.7
1.25S		200	3000	33.5	40.6	0.3	100	300	0.9
1.5S		200	3000	39.1	47.5	0.4	120	360	1.2
2.0S		200	3000	52.6	61.5	0.4	140	450	1.5
2.5S		200	3000	66.0	77.0	0.4	220	550	2.3
3.0S		200	3000	75.0	91.3	0.4	280	700	2.6
4.0S		200	3000	101.0	120.4	0.5	350	900	4.0
5.0S		200	3000	123.8	146.0	0.6	380	1100	6.5
6.0S		200	3000	148.8	173.0	0.6	440	1600	7.7

●仕様表はSTDチューブのものです。
●This specification table is for STD tube.

S735（レバーカップリングタイプ）
(Lever coupling type)
S736（カプラータイプ）
(Coupler type)
SUSフレキ 簡易脱着タイプ
SUS flexible joint quick release type

仕様 Specification

接液部材質：SUS
Wetted part material : SUS
外装材質：SUSブレード
Outside material : SUS Braid

主な適合流体：水・高温水・油・空気・蒸気など
Main compatible fluid : Normal water・Hot water・Oil・Air・Steam etc...

付け替えスピードを考慮した簡易脱着タイプ。高い実用性を誇ります。

毎日の受け入れや吐き出し、交換が必要な環境において、ラインの切り替えに要する時間を短縮し、生産効率を向上させます。
実用性を最大限に高めるために、2タイプの継手を用意しました。

POINT 1

適応性
Adaptability

希望の仕様に合わせて、フレキ全体の使用部材を選択可能です。

OPTION

◆ 材質変更可
Material customization
※材質の変更については、「金属製継手パーツごとの素材適合表」をご参照ください。

◆ チューブ変更可
Tube specification customization
※チューブの変更については、「選択可能チューブ一覧表」をご参照ください。

◆ 外装変更可
Outside material customization
※外装の変更については、「外装オプション」をご参照ください。

変位吸収方向 Displacement absorbing direction

使用範囲 Operating range

	SUSレバーカップリング		SUSカプラー
使用材質	NBRガスケット	PTFEガスケット	NBRパッキン
使用温度	-30~70℃	-20~180℃	-20~80℃
使用圧力	0.1~1.76MPa(15A)、~1.37MPa(~80A)、~200A(~0.49MPa)		0.1~2.0MPa

材質構成 Material composition

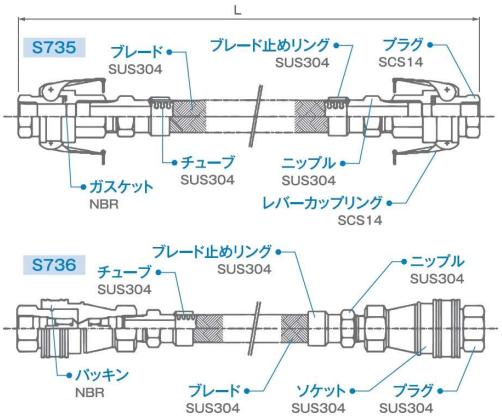

【注意】●継手材質はご使用条件に合わせて選定をお願いいたします。 ●ねじれは吸収できません
【Notice】●Please select fitting material according to your use condition. ●Torsion can not be absorbed.

主な使用場所 Main place of use

機械類との接続・タンク・ローリー配管・近距離配管の接続など。
Connection of machinery · Tank · lorry piping · Connection of short distance piping etc...

S735（レバーカップリング） S736（カプラー）

呼称口径 Diameter	製作可能面間 Minimum and maximum length		チューブ寸法 Tube dimension			曲半径 Bending radius		参考質量 Weight
A	最短(L) [mm]	最長(L) [mm]	内径(ID) [mm]	外径(OD) [mm]	板厚(t) [mm]	固定 [mm]	繰返し [mm]	チューブのみ [kg/m]
15A	500	10000	13.0	18.4	0.3	50	140	0.4
20A	500	10000	19.0	25.4	0.3	65	200	0.6
25A	500	10000	25.3	32.5	0.3	80	240	0.7
32A	500	10000	33.5	40.6	0.3	100	300	0.9
40A	500	10000	39.1	47.5	0.4	120	360	1.2
50A	500	10000	52.6	61.5	0.4	140	450	1.5
65A	500	10000	66.0	77.0	0.4	220	550	2.3
80A	500	10000	75.0	91.3	0.4	280	700	2.6
100A	500	10000	101.0	120.4	0.5	350	900	4.0
125A	500	10000	123.8	146.0	0.6	380	1100	6.5
150A	500	10000	148.8	173.0	0.6	440	1600	7.7
200A	500	10000	194.6	224.5	0.6	620	1900	11.7

●S736は呼び径50Aまで製作可能です。 ●仕様表はSTDチューブのものです。
●S736 is possible to produce up to diameter 50A. ●This specification table is for STD tube.

S72P（パイプエンドタイプ）
(Pipe-end type)
S72K（KF真空フランジタイプ）
(KF Vacuum flange type)
S72V（JIS真空フランジタイプ）
(JIS Vacuum flange type)
SUSフレキ 真空配管用
SUS flexible joint vacuum piping type

仕様 Specification

接液部材質：SUS
Wetted part material : SUS
外装材質：SUSブレード
Outside material : SUS Braid
主な適合流体：空気・ガス
Main compatible fluid : Air・Gas

真空配管ラインに特化して、最適な継手が選べます。

CLT(超柔軟)チューブを標準採用。真空圧がかかる環境においても、変位吸収が可能です。

POINT 1

柔軟性
Flexibility

CLTチューブを標準採用することで、真空配管の負圧がかかる状況においても、変位にリニアに追従します。

OPTION

◆外装変更可
Outside material customization

※外装の変更については、「外装オプション」をご参照ください。

変位吸収方向 Displacement absorbing direction

使用範囲 Operating range

	バイプエンド	KFフランジ	JIS真空フランジ
使用材質	SUS316L	SUS304・SUS316L	
使用温度	-196~300℃	-15~150℃	
使用圧力	FV~0.3MPa　許容リーク量 1.33×10^{-10}Pa m³/Sec以下		

材質構成 Material composition

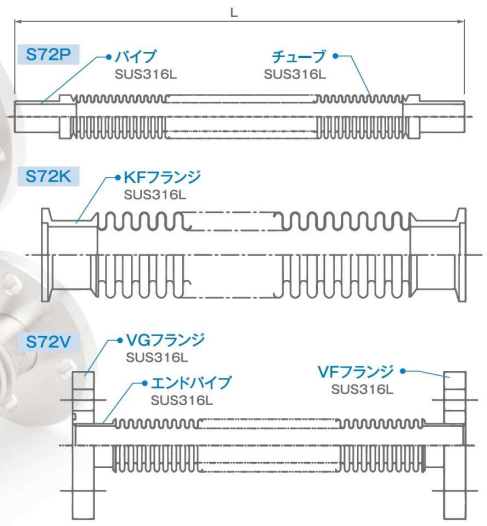

【注意】●継手材質はご使用条件に合わせて選定をお願いいたします。　●ねじれは吸収できません
【Notice】●Please select fitting material according to your use condition.　●Torsion can not be absorbed.

主な使用場所 Main place of use
ガス・空気などの気体、真空配管ラインなど。
For gas / air, and vacuumpiping line etc...

S72P（パイプエンド）

呼称口径 Diameter	製作可能面間 Minimum and maximum length		パイプエンド寸法 Pipe end dimension			呼称口径 Diameter	チューブ寸法 Tube dimension					曲半径 Bending radius
(パイプエンド) B	最短(L) [mm]	最長(L) [mm]	内径(ID) [mm]	外径(OD) [mm]	パイプ長 [mm]	(チューブ) A	内径(ID) [mm]	外径(OD) [mm]	山高 [mm]	ピッチ [mm]	板厚(t) [mm]	固定 [mm]
1/8B	100	3000	1.6	3.18	15	3A	3.5	5.0	0.7	0.8	0.10	25
1/4B	100	3000	4.5	6.35	20	6A	5.5	8.5	1.4	1.6	0.15	25
3/8B	100	3000	7.0	9.52	25	10A	10.0	13.5	1.6	2.5	0.15	25
1/2B	100	3000	10.0	12.70	30	15A	12.5	16.5	1.9	2.8	0.15	40

●ヘリウムガスリーク試験:1×10⁻⁹ Torr-ℓ/sec以下
●Helium gas leak test : ≦ 1×10⁻⁹ Torr-ℓ/sec

S72K（KFフランジ）

呼称口径 Diameter	製作可能面間 Minimum and maximum length		フランジ寸法 Flange dimension		チューブ寸法 Tube dimension		
フランジサイズ	最短(L) [mm]	最長(L) [mm]	外径(OD) [mm]	フランジ長 [mm]	内径(ID) [mm]	外径(OD) [mm]	板厚(t) [mm]
KF10	100	3000	30	20	12.5	16.5	0.15
KF16	100	3000	30	20	21.5	28.5	0.20
KF25	100	3000	40	20	26.5	36.5	0.20
KF40	100	3000	55	20	41.5	54.0	0.25
KF50	100	3000	75	20	50.5	65.0	0.25

S72V（VGフランジ）

呼称口径 Diameter	製作可能面間 Minimum and maximum length		チューブ寸法 Tube dimension					バネ定数 Spring constant	伸縮量 Expansion
A	最短(L) [mm]	最長(L) [mm]	内径(ID) [mm]	外径(OD) [mm]	山高 [mm]	ピッチ [mm]	板厚(t) [mm]	1山あたり [N/mm]	1山あたり [mm]
25A	200	3000	33.0	44.0	5.3	6	0.20	449	0.50
40A	200	3000	50.5	65.0	7.0	7	0.25	605	0.65
50A	200	3000	66.0	86.0	9.7	10	0.30	484	0.85
65A	200	3000	78.0	100.5	11.0	11	0.30	566	1.00
80A	200	3000	78.0	100.5	11.0	11	0.30	482	1.30
100A	200	3000	103.0	126.0	11.2	12	0.30	484	1.60

S76F（フルジャケットタイプ）(Full jacket type)
S76S（セミジャケットタイプ）(Semi jacket type)
SUSフレキ ジャケットタイプ
SUS flexible joint jacket type

仕様 Specification

接液部材質：SUS
Wetted part material : SUS
外装材質：SUSブレード
Outside material : SUS Braid

主な適合流体：水・高温水・油・空気・蒸気など
Main compatible fluid : Normal water・Hot water・Oil・Air・Steam etc...

変位吸収と熱交換を併せ持った機能製品。

内管と外管の間に、冷却水や高温蒸気などを送ることで、内管の温度の調整を可能にしました。
高粘度流体の冷却や昇温といった排熱利用に最適です。

POINT 1

機能性
Functionality

熱交換機能により、変位吸収と熱交換を両立。配管機器の点数削減にも貢献します。

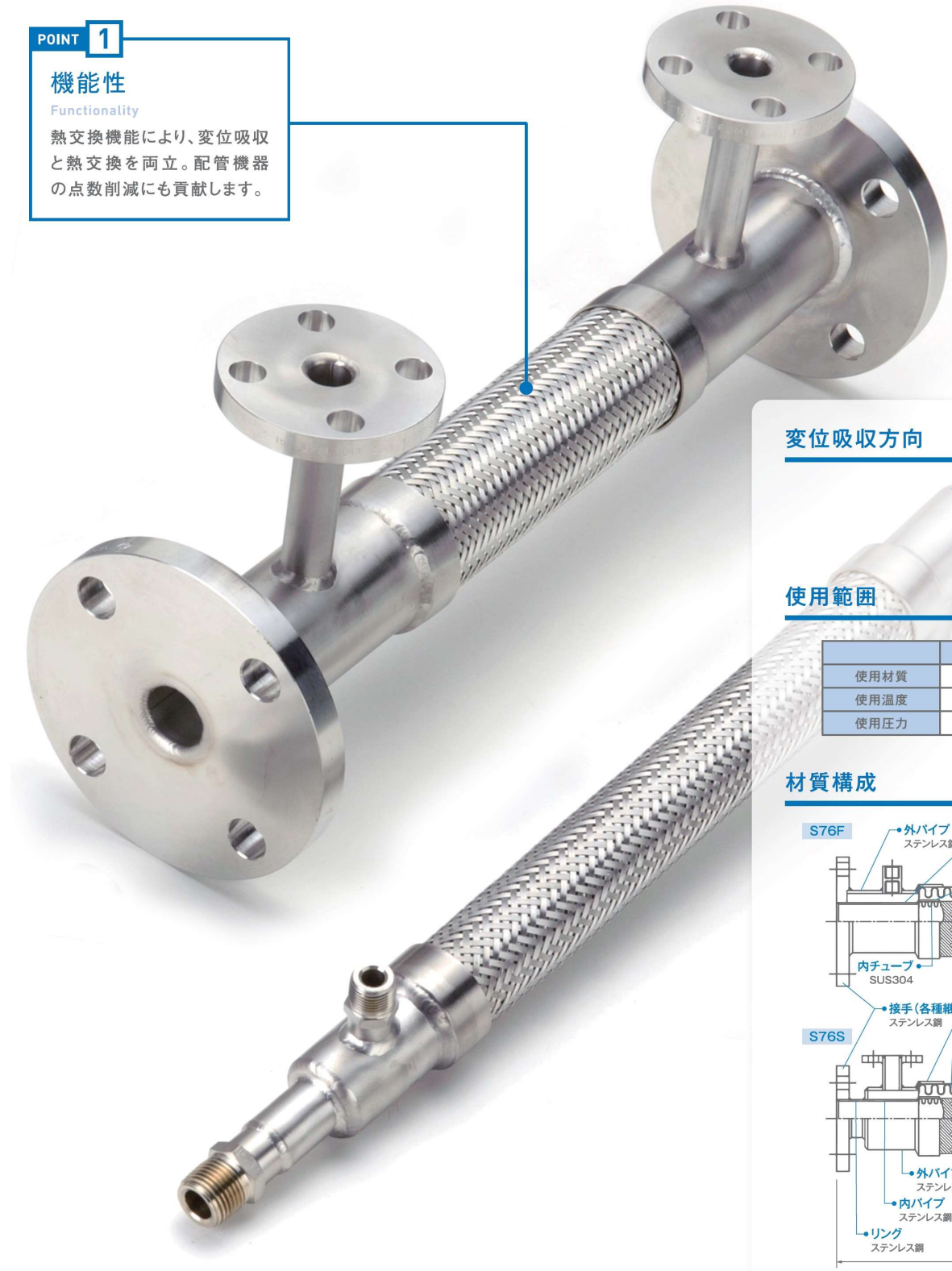

変位吸収方向 Displacement absorbing direction

使用範囲 Operating range

	フランジ継手	
使用材質	炭素鋼	ステンレス鋼
使用温度	-10~300℃	-40~450℃
使用圧力	0.1~1.0MPa	

材質構成 Material composition

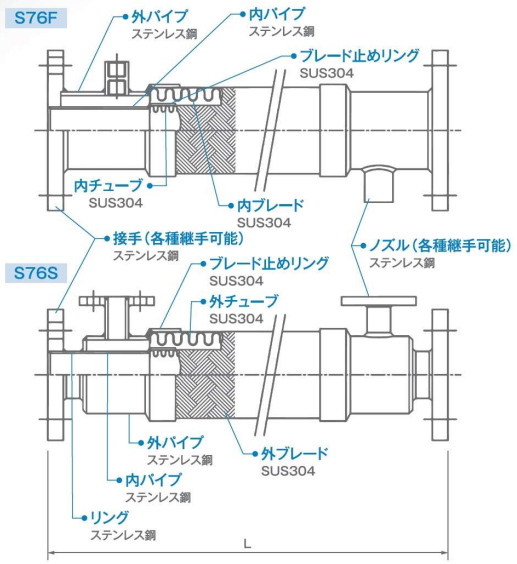

【注意】●継手材質はご使用条件に合わせて選定をお願いいたします。
【Notice】●Please select fitting material according to your use condition.

主な使用場所 Main place of use

高温水・冷却水・排熱・排ガスライン、高粘度流体・温度管理流体ラインなど。
High temperature water · cooling water · exhaust heat · exhaust gas line, high viscosity fluid · temperature control fluid line etc...